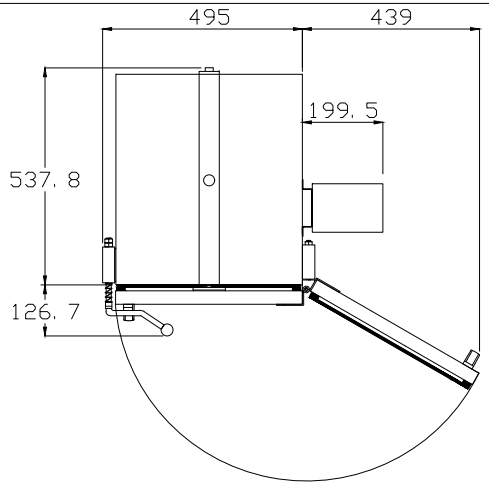

商品名　K-1DXWWBOX(しっとりくん付) 10段 温調器付	
本体寸法	間口695mm×奥行681mm×高さ1876mm
棚有効寸法	84mm
使用蒸気圧	0.06mpa以下
制御BOX	単相100V電源
蒸気入口	ゲートﾊﾞﾙﾌﾞ3／4
蒸気排気口	20Aニップル
排水口	20Aニップル
庫内排水口	Φ16ホースニップル
給水口	Φ16ホースニップル
ステンレス網サイズ	390mm×490mm ※別売になります。

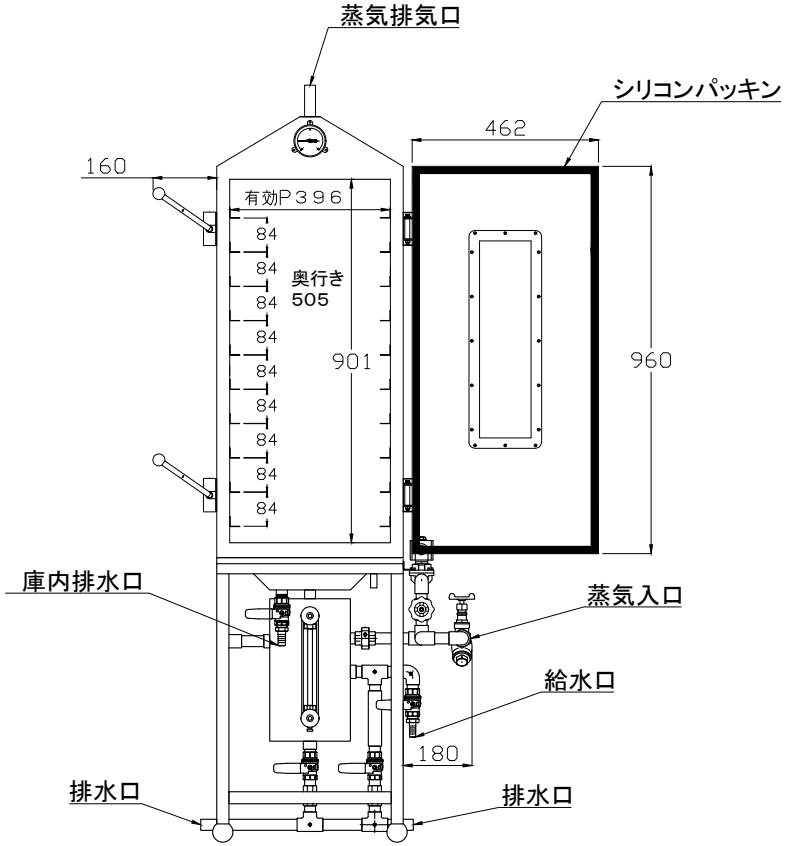

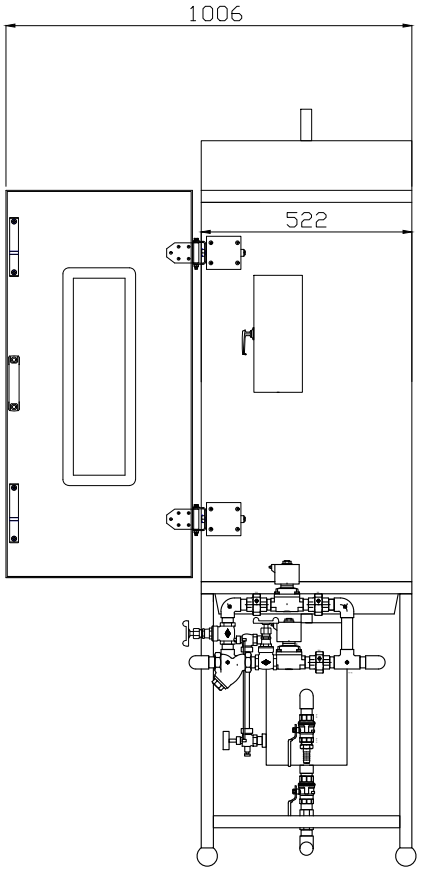

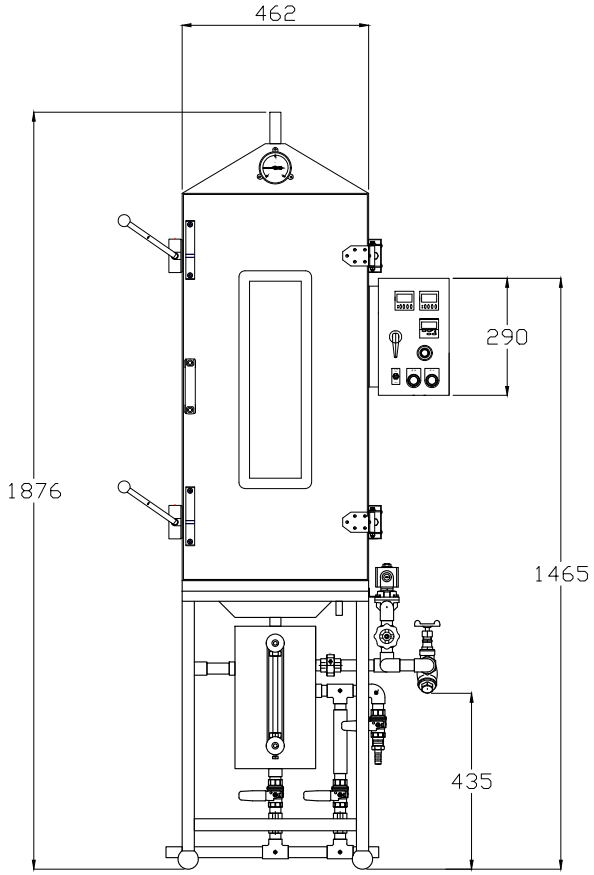

承認		—	三角法 3RD ANGLE P	R度 1/1	図面名称 K-1 DXWWBOX(しっとりくん付) 温調器付・ 10段
検図		—			
設計		—			図面番号
製図	2013.11.26	—	㈱アラハタフードマシン		