商品名	Kースリム1型 蒸気殺菌庫 （減圧弁付）
本体外形寸法	790×950×H1753(扉締り時) 1275×1415×H1753(扉開き時)
使用蒸気量	50～70kg／時間
蒸気圧力	0．08Mpa以下
本体材質	SUS304、SUS430
制御BOX	全自動WWBOX温調付 単相100Ｖ 170W
配 管	蒸気入口 20A 、 排水口 1／2
扉	正面向かって右開き・耐熱透明窓ガラス無し
ラック	庫内搬入出時、傾斜有り

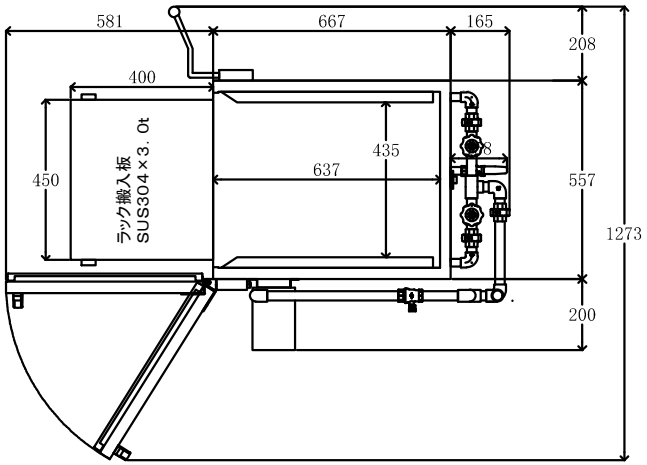

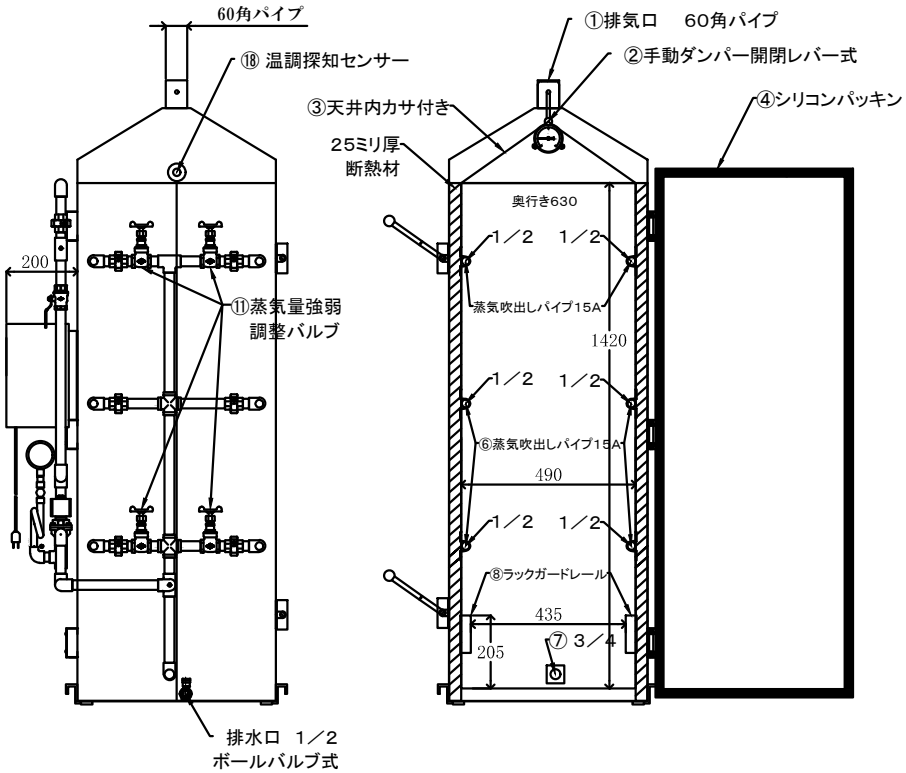

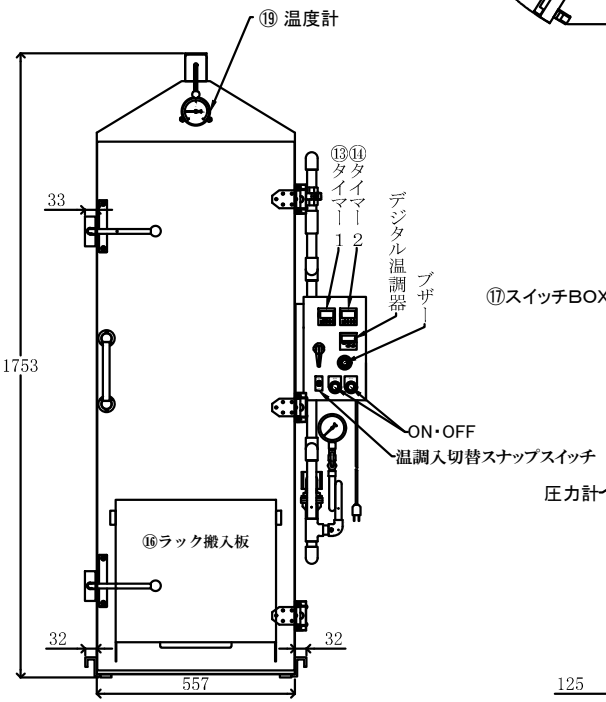

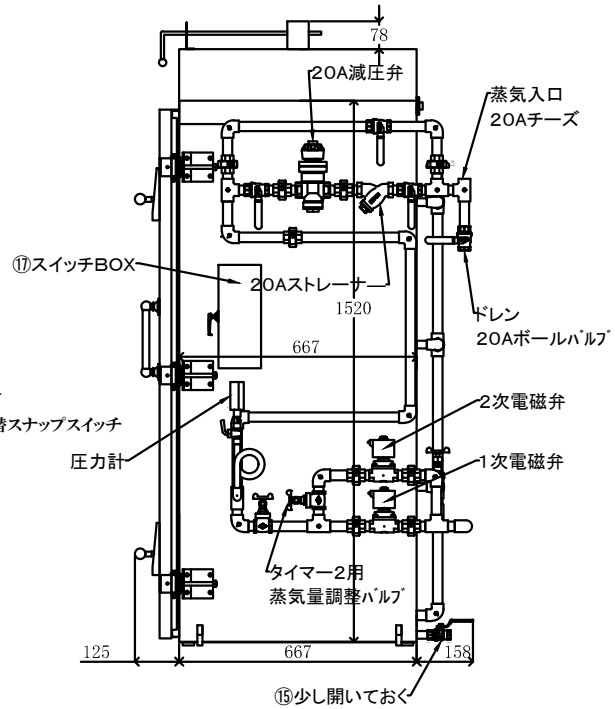

承認		—	三角法 3RD ANGLE P	R 度 1/1	品番名称 K-スリム1型 蒸気殺菌庫 （減圧弁付）
検図		—			
設計		—			
制図	2010.11.26	—	㈱アラハタフードマシン		図面番号

AF M02-ASSY-00 FILE NAME:

G20240130-K1-2

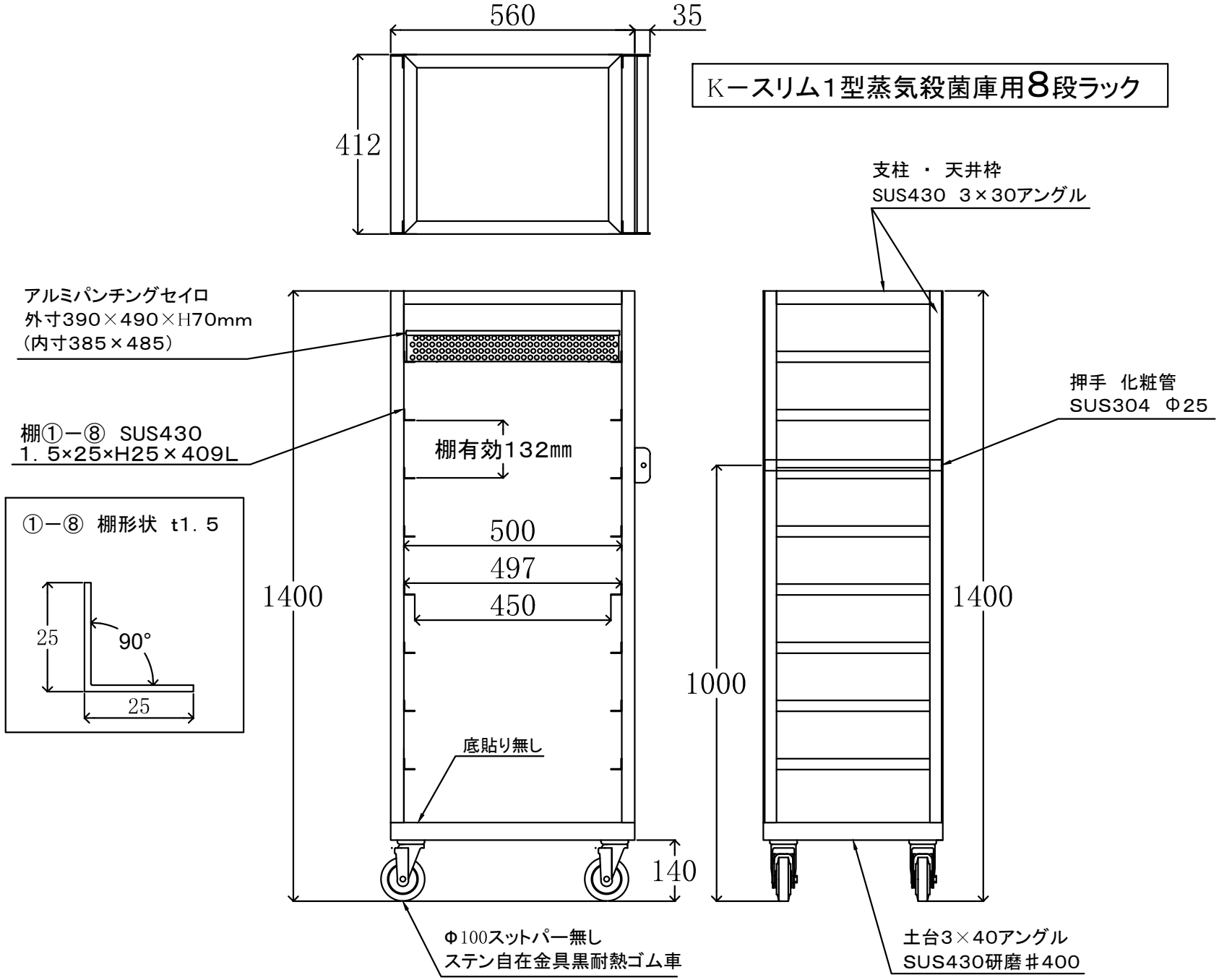
Kースリム1型蒸気殺菌庫用8段ラック
560
35
412
支柱 ・ 天井枠
SUS430 3×30アングル
アルミパンチングセイロ
外寸390×490×H70mm
(内寸385×485)
棚①ー⑧ SUS430
1.5×25×H25×409L
棚有効132㎜
500
497
450
1400
押手 化粧管
SUS304 Φ25
1400
1000
①ー⑧ 棚形状 t1.5
25
90°
25
底貼り無し
140
Φ100スットパー無し
ステン自在金具黒耐熱ゴム車
土台3×40アングル
SUS430研磨#400

RACK-K1-S8

Kースリム1型蒸気殺菌庫用10段ラック

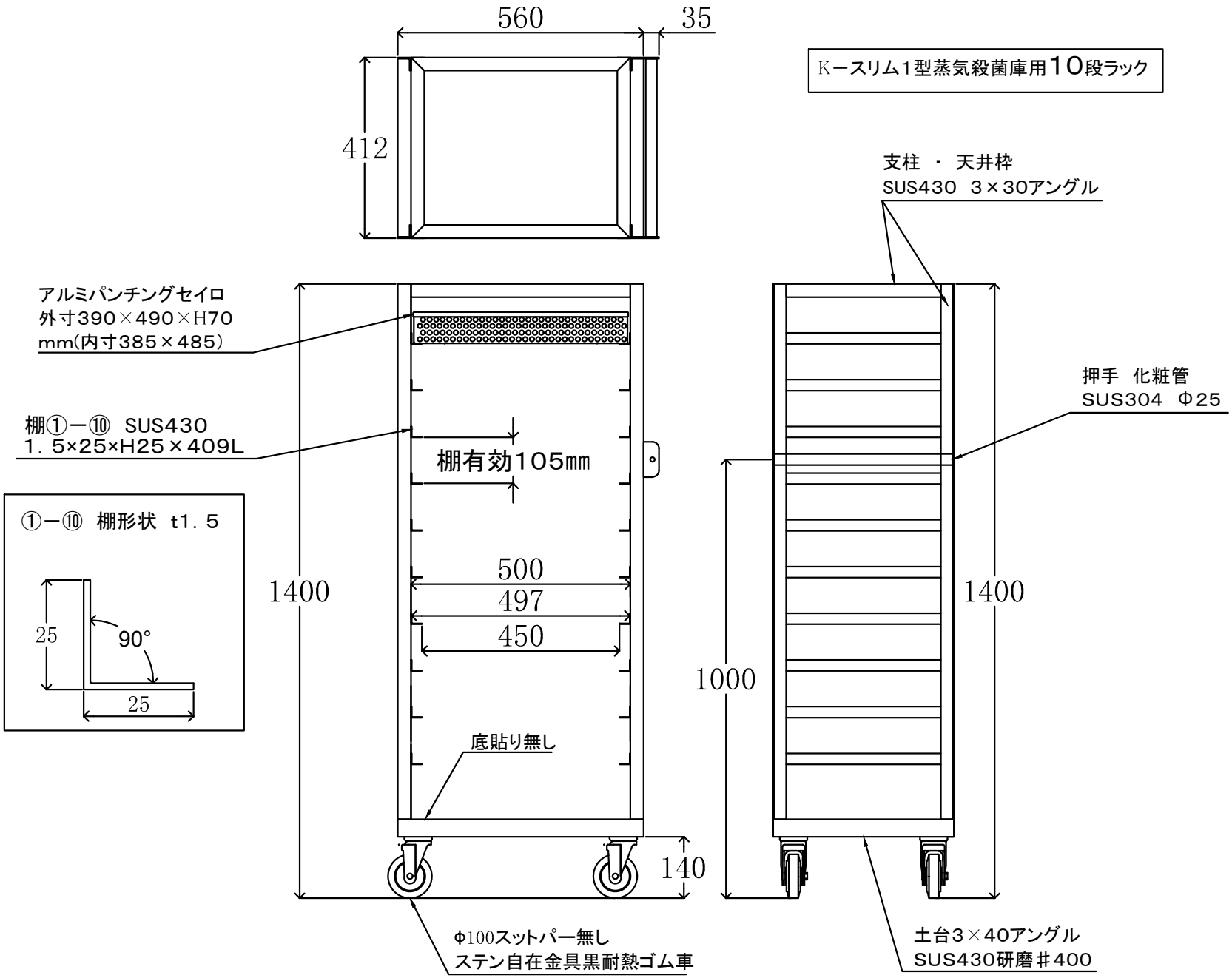

RACK-K1-S10

Kースリム1型蒸気殺菌庫用12段ラック

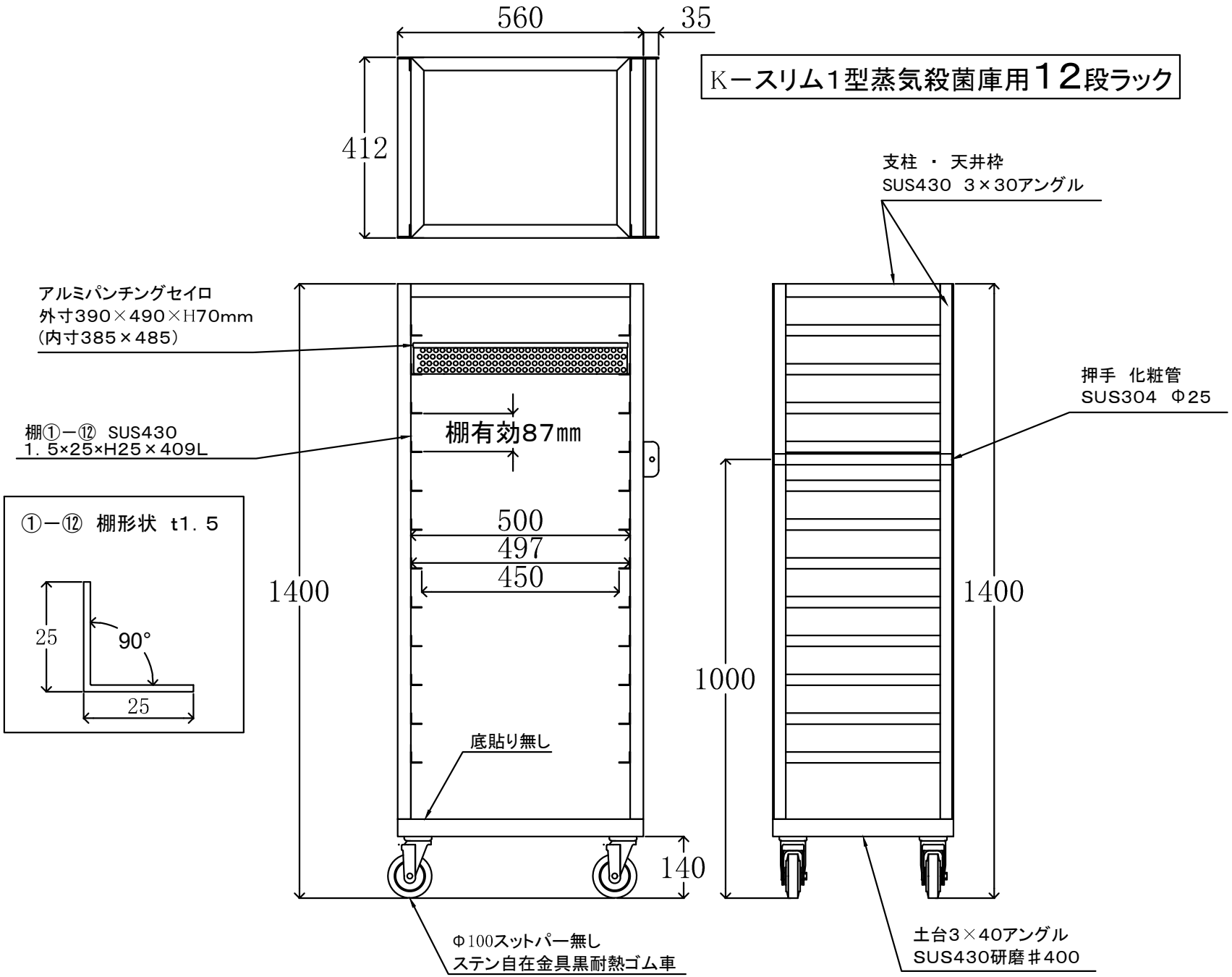

RACK-K1-S12